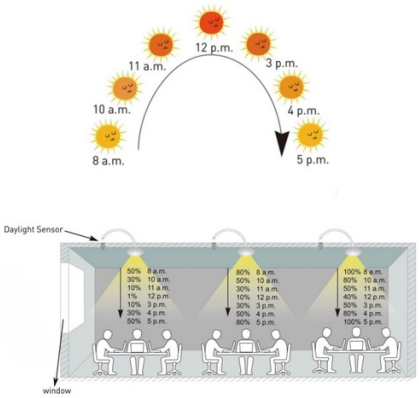

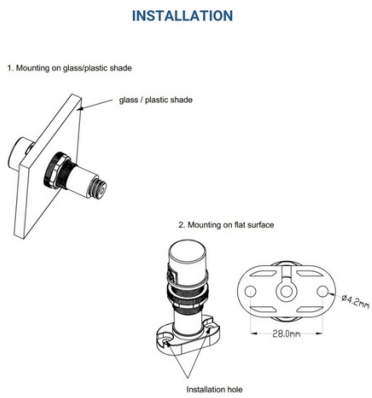

360º photoelectric twilight sensor - surface or recessed - Dimming 1-10V DC

Ref. SGL01

1-10V nastavljiv fotoelektrični senzor za mrak, ki ga lahko namestimo na površino ali v režo, samodejno prilagaja moč svetil glede na ambientalno osvetlitev, kar omogoča učinkovito in kakovostno osvetlitev. Združljiv je z 1-10V zatemnilnimi napravami in svetilniki, z razponom zatemnitve od 1% do 100%.

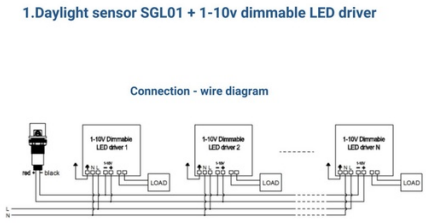

Product data

Kot zaznavanja (º)	360
Potrdila	CE, ROHS
Razred izolacije	Razred II
Dimenzije (mm) Lxlxh	ø21,7 x 60,2
Prilagodljivo	Da
Frekvenca (Hz)	50 - 60
IP	IP20
Material	Polikarbonat
Montiranje	Vgrajen, Površina
Temperaturni razpon	-20°C+50°C
Sistem nadzora	1-10V DC
Nomin Spannung (V)	220 - 240 V AC
Vrsta senzorja	Fotoeléctrico
Zunanja raba	Ne

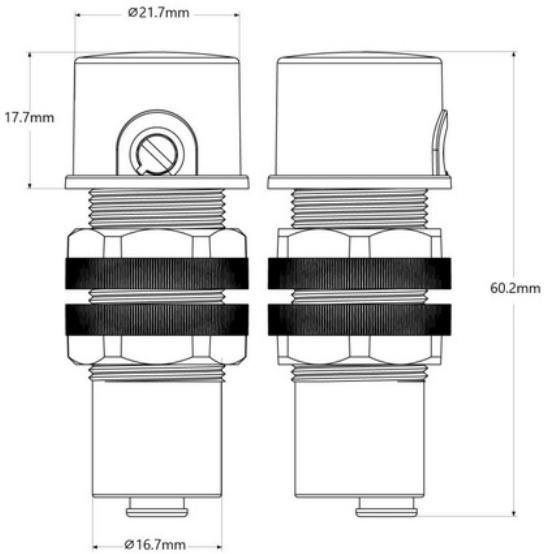

Product variants

Reference	Attributes	
SGL01		