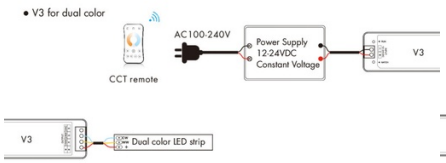

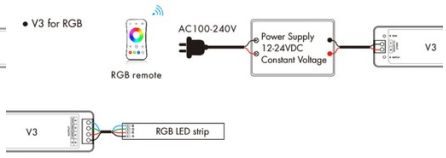

Single Color / CCT / RGB Controller 12-24V DC - 3 channels - 4A/channel - RF 2.4GHz - Skydance

Ref. SK-V3

Monofarge / CCT / RGB 3-kanals kontroller for 12-24V LED-armaturer. Gir en jevn dimming fra 0 til 100% uten flimmer og er kompatibel med monokrome, CCT, RGB RF 2.4GHz Skydance fjernkontroller. I RGB-modus har den 10 forhåndsinnstilte dynamiske moduser . Med automatisk gir og automatisk synkronisering funksjoner som gjør det mulig med effektiv og synkronisert kontroll.

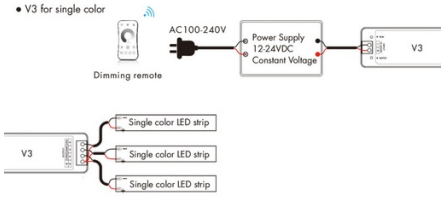

Product data

Sertifikater	CE, ROHS
Tilgjengelighet	RF
Fargekontroll	RGB, CCT
Kontrollavstand	30m
Garanti	5 år
Maksimal intensitet (A)	4A/ Kanal
IP	IP20
Antall kanaler	3
Temperaturområde	-30°C ~ +55°C
Utgangsspenning (V)	12-24VDC
Nominell Spenning (V)	12-24V DC

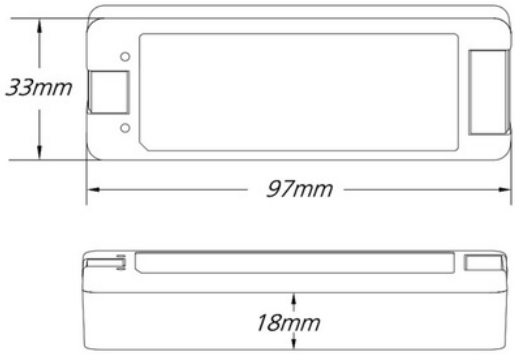

Product variants

Reference	Attributes	
SK-V3		