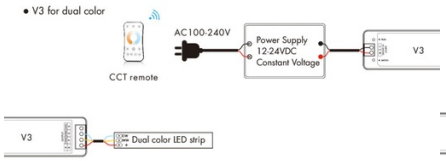

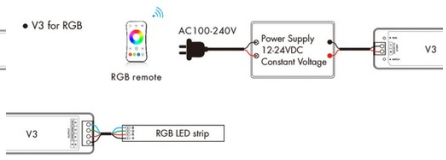

Single Color / CCT / RGB Controller 12-24V DC - 3 channels - 4A/channel - RF 2.4GHz - Skydance

Ref. SK-V3

Monofarwen / CCT / RGB 3-Kanal Controller fir 12-24V LED Luuchten. Bitt eng suplementar Dimmerung vun 0 bis 100% ouni Flimmeren an ass kompatibel mat monochrom, CCT, RGB RF 2.4GHz Skydance Fernsteierung. Am RGB Modus huet et 10 vordefinéiert dynamesch Modus . Mat Auto-Transmissioun an Auto-Synchronisatioun Funktiounen, déi effiziente an synchroniséierte Kontrollee funktionnéieren.

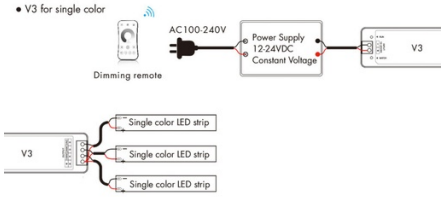

Product data

Certificaten	CE, ROHS
Verbindung	RF
Faarfkontroll	RGB, CCT
Kontrolldistanz	30m
Garantìe	5 Joer
Maximal Intensitéit (A)	4A/ Kanal
IP	IP20
Zuel vun Kanäl	3
Temperaturbereich	-30°C ~ +55°C
Ausgangsspannung (V)	12-24VDC
Nummspannung (V)	12-24V DC

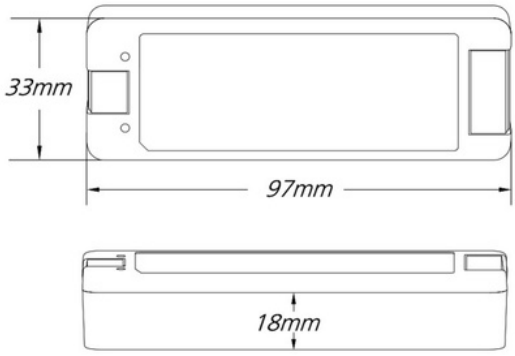

Product variants

Reference	Attributes	
SK-V3		