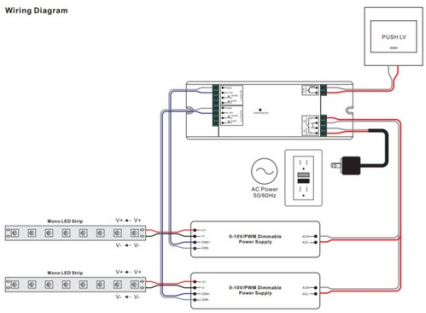

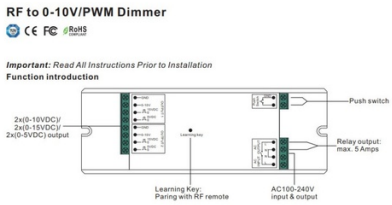

Sunricher RF to 0-10V Converter - Perfect RF

Ref. SR-1009(0-10V/PWM)

De Sunricher RF op 0-10V Converter empfänkt a konvertéiert den RF-Signal op 0-10V/PWM fir monochrom LED Luuchten ze steieren. Si hir kompakt Gréisst erlaabt eng einfach Integratioun an d'bestehende System an ënnerstëtzt Spannungen vun 100-240V/AC mat enger maximaler Stroum vu 60mA.

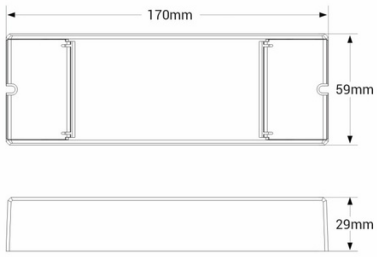

Product data

Certificaten	CE, ROHS
Dimensiounen (mm) Lxlxh	170 x 59 x 29
Garantìe	5 Joer
Maximal Intensitéit (A)	60
IP	IP20
Material	Plastik
Nummspannung (V)	100 - 240V AC
Uwendung am Freien	Nei

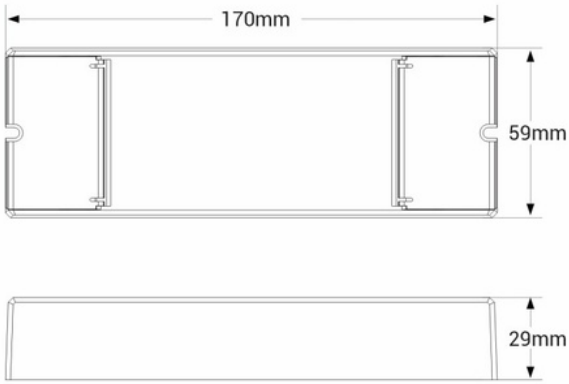

Product variants

Reference	Attributes	
SR-1009(0-10V/PWM)		