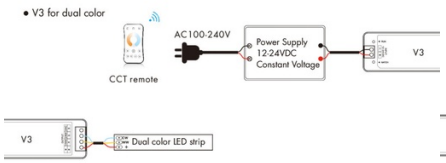

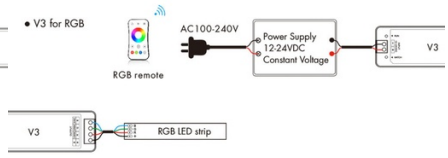

Single Color / CCT / RGB Controller 12-24V DC - 3 channels - 4A/channel - RF 2.4GHz - Skydance

Ref. SK-V3

Monokrómos / CCT / RGB 3-csatornás vezérlő 12-24V LED lámpatestekhez. Zökkenőmentes fényerőszabályozást biztosít 0-tól 100%-ig, villogás nélkül , és kompatibilis a monokromatikus, CCT, RGB RF 2.4GHz Skydance távirányítókkal. RGB módban 10 előre beállított dinamikus módja van . A automata váltó és automata szinkronizálás funkciókkal, amelyek lehetővé teszik a hatékony és szinkronizált vezérlést.

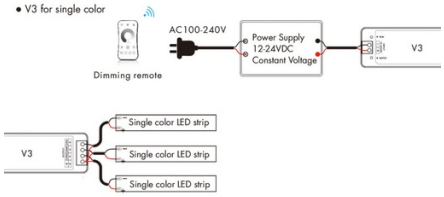

Product data

Tanúsítványok	CE, ROHS
Kapcsolódás	RF
Színellenőrzés	RGB, CCT
Vezérlési távolság	30m
Garancia	5 év
Maximális intenzitás (A)	4A/ Csatorna
IP	IP20
Csatornák száma	3
Hőmérsékleti tartomány	-30°C ~ +55°C
Kimeneti feszültség (V)	12-24VDC
Névleges Feszültség (V)	12-24V DC

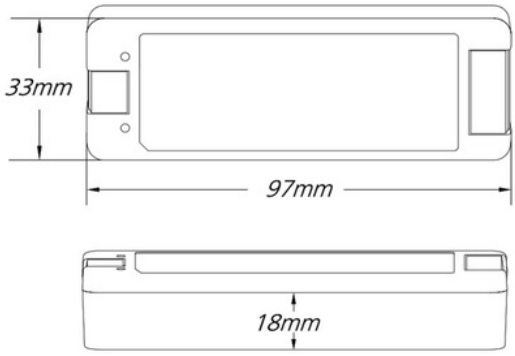

Product variants

Reference	Attributes	
SK-V3		