LED-Downlight speziell für Gemüseläden - 40W - Philips Treiber - Schnitt Ø210 mm

Ref. B1260-1-VER

44W LED-Downlight mit Philips-Treiber, entworfen für Lebensmittelgeschäfte. Mit dem Chip R00VA19, hebt er die frischen Farben des Gemüses hervor und fördert die Kaufentscheidung. E xceptionale Farbwiedergabeindex (CRI=97). Energiersparnis und lange Lebensdauer. Äußerdurchmesser: 225mm Schneiddurchmesser: 210 mm

Produktdaten

Zertifikate	CE, ROHS
CRI	95-98
Dimmbar	Nein
Garantie	Nach gesetzlicher Garantie: 3 Jahre
Frischwarenbeleuchtung	ja
Lumen (Lm)	2300
Orientierbar	Nein
Leistung (W)	44
LED-Typ	COB
Tonalität	Warmweiß
Empfohlene Verwendung	Gemüseläden

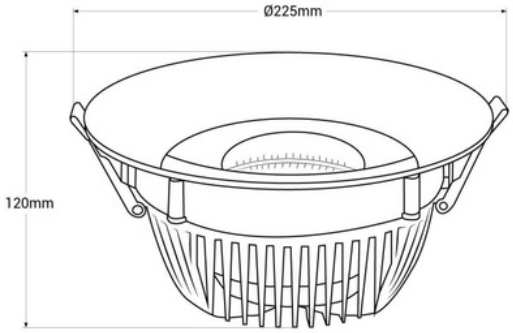

Produktvarianten

Artikelnummer	Eigenschaften	
B1260-1-VER		