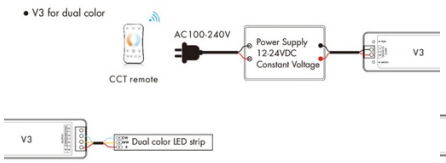

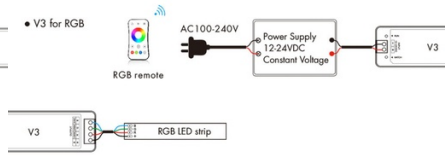

Single Color / CCT / RGB Controller 12-24V DC - 3 channels - 4A/channel - RF 2.4GHz - Skydance

Ref. SK-V3

Monokrom / CCT / RGB controller til 3 kanaler til LED-belysning på 12-24V. Tilbyder en blød dæmpning fra 0 til 100% uden flimren og er kompatibel med monofare, CCT, RGB RF 2.4GHz Skydance fjernbetjeninger. I RGB-tilstand har den 10 forudindstillede dynamiske tilstande . Med funktioner til selv-transmission og selv-synkronisering der muliggør effektiv og synkroniseret kontrol.

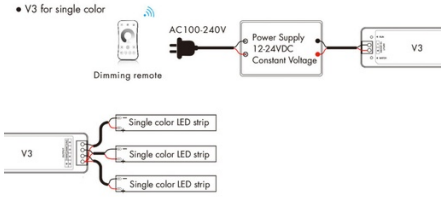

Product data

Certifikater	CE, ROHS
Forbindelse	RF
Farvekontrol	RGB, CCT
Kontrolafstand	30m
Garanti	5 år
Maksimal intensitet (A)	4A/ Kanal
IP	IP20
Antal kanaler	3
Temperaturområde	-30°C ~ +55°C
Afgangsspænding (V)	12-24VDC
Nominel spænding (V)	12-24V DC

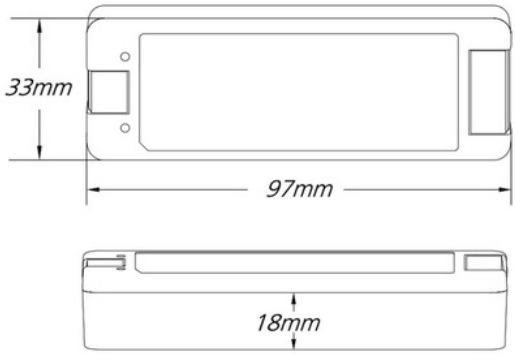

Product variants

Reference	Attributes	
SK-V3		